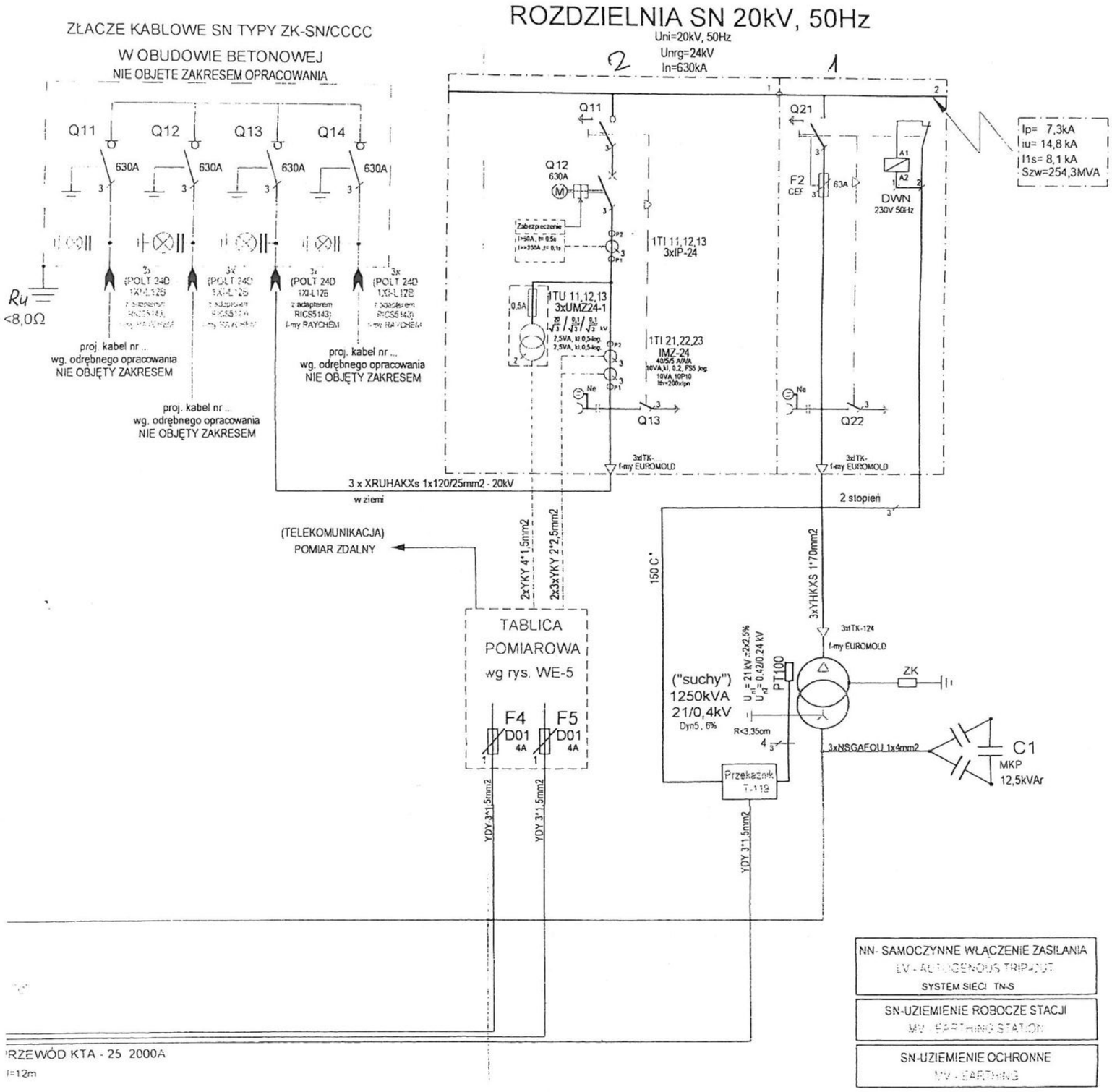

Stan powykonawczy potwierdzam

VIPAMA Violetta Chylińska
KIEROWNIK ROBÓT
Waldemar Tokarczyk
tel. 513 120 482

Jednostka projektowa: BPP Jerzy Jakimiec, ul. Słowackiego 20b, 58-300 Wałbrzych, tel. (074)8422139, e-mail: bppj@wp.pl		Inwestor: INVEST-PARK DEVELOPMENT, ul. Uczniowska 21, 58-306 Wałbrzych
Inwestycja: BUDOWA PARKU PRZEMYSŁOWEGO ul. Towarowa, Świdnica		
Projekt: PROJEKT WYKONAWCZY INSTALACJI ELEKTRYCZNYCH		Nr rys.: WE-2
Nazwa rysunku: Schemat energetyczny		Skala: 1:100
Projektant: mgr inż. Zbigniew Barszczyk	UAN VI-I/3/59/90, DOŚ/IE/1469/01	Podpis
Sprawdzający: mgr inż. Zdzisław Marciniak	NBGP V-7342/3/8/95/96, DOŚ/IE/0213/02	Podpis
Data: XI.2010		PRAWA AUTORSKIE ZASTRZEŻONE KOPIOWANIE BEZ PISEMNEJ ZGODY ZAKAZANE